Переливное устройство серий ПУ-300 и ПУ-500

Модели: ПУ-301, ПУ-302, ПУ-303, ПУ-505, ПУ-506, ПУ-510, ПУ-512/35, ПУ-525/50

Назначение

Переливное устройство ПУ-300 (ПУ-301 для СК-16, ПУ-302 для СК 25, ПУ-303 для СК-6) и ПУ-500 (ПУ-505 для L2005; ПУ-506 для YDS 6L; ПУ-510 для YDS 10L; ПУ-512-35 для L2012, L2035 и YDS-15L; ПУ-525-50 для L2025, L2050, YDS-20L, 30L, 35L и 50L) предназначено для перекачки жидкого азота из криогенного сосуда Дьюара СК, L2000 или YDS в другую емкость, в частности, для заправки портативных криомедицинских аппаратов или термосов жидким азотом.

Переливное устройство ПУ позволяет:

- минимизировать потери жидкого азота
- предотвратить попадание жидкого азота на оператора
- существенно сократить время заправки
- исключить необходимость переворачивания криогенного сосуда

Технические характеристики

1. Скорость перекачки жидкого азота ..... 1 л/мин
2. Масса (см. таблицу характеристик) ..... М г
3. Электрическое питание ..... не требуется

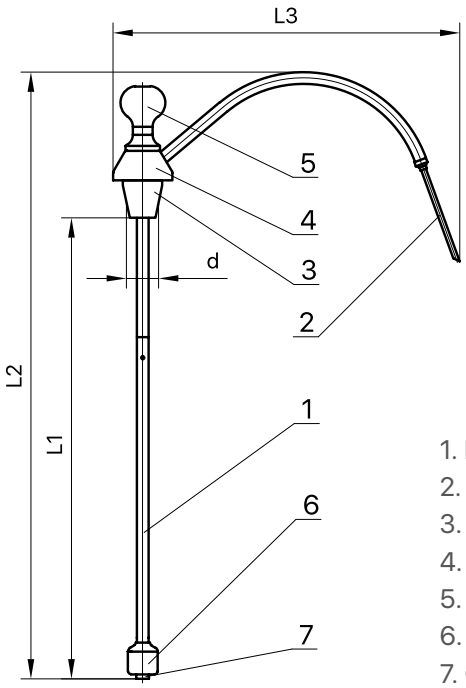

1. Корпус
2. Переливная трубка
3. Резиновый уплотнитель
4. Щиток
5. Рукоятка
6. Теплообменник
7. Фильтр









Таблица характеристик

Модель	Подходит для сосуда	L1 (мм)	L2 (мм)	L3 (мм)	d (мм)	M (г)
ПУ-301	СК-16	480	599	318	32	650
ПУ-302	СК-25	480	599	318	60	650
ПУ-303	СК-6	355	474	318	30	600
ПУ-505	L2005	355	474	350	50	600
ПУ-506	YDS-6L	318	437	350	50	570
ПУ-510	YDS-10L	418	537	350	50	630
ПУ-512-35	L2012, L2035, YDS-15L	480	599	350	50	650
ПУ-525-50	L2025, L2050, YDS-20L, YDS-30L, YDS-35L, YDS-50L	558	677	350	50	700

КриоГазСервис

Москва, ул. Горбунова, д. 2, стр. 3
+7 (495) 269-1277 | info@cryogasservice.ru | www.cryogasservice.ru